Notice de pose

CHAUFFAGE INTIHEAT

L'installation doit être conforme à la norme NFC15-100

Bien lire la notice avant toutes manipulations.

ATTENTION

Pour votre sécurité, avant toute opération d'installation et de branchement, assurez-vous que le courant soit bien coupé (ligne hors tension).

MISE EN GARDE

Cet appareil peut être utilisé par des enfants âgés de 8 ans et plus, par des personnes ayant des capacités physiques, sensorielles ou mentales réduites ou un manque d'expérience, de connaissance si elles ont reçu et compris les Instructions nécessaire à son bon fonctionnement.
Les enfants ne doivent pas jouer avec l'appareil ou s'occuper de son nettoyer et sa maintenance.
Si le cordon d'alimentation est endommagé, il doit être remplacé par le fabricant, son agent de service ou des personnes Qualifiées pour éviter tout risque.
ATTENTION : pour éviter la surchauffe, ne couvrez pas le chauffage.
Les enfants de moins de 8 ans doivent être tenus à l'écart du chauffage sauf s'ils sont sous la surveillance d'un adulte.
Les enfants âgés de 3 à 8 ans peuvent gérer les fonctions allumer/éteindre de l'appareil que s'il a été placé ou installé dans la position de fonctionnement voulue et s'ils sont sous la surveillance d'un adulte qui leur a donné des instructions.
Il faut qu'ils aient clairement compris les risques liés à l'utilisation du produit.
Ils ne doivent, en aucun cas, utiliser les fonctions de variations, nettoyer l'appareil, entretenir le produit, ou brancher/débrancher le chauffage.
Attention, certaines parties du chauffage chauffent fortement et peuvent causer des brûlures.
Une attention particulière doit être accordée aux enfants et aux personnes vulnérables.
Attention, cet appareil de chauffage n'est pas équipé d'un dispositif permettant de contrôler la température de la pièce.
N'utilisez pas cet appareil dans de petites pièces lorsque des personnes vulnérables et incapables de quitter rapidement la pièce par leurs propres moyens s'y trouvent.
L'appareil de chauffage ne doit pas être placé à proximité immédiate d'une prise de courant.
Le radiateur doit être installé à une hauteur minimale de 1m80.
L'appareil de chauffage ne doit pas être proche de rideaux ou autres matériaux combustibles.

1 Configuration.

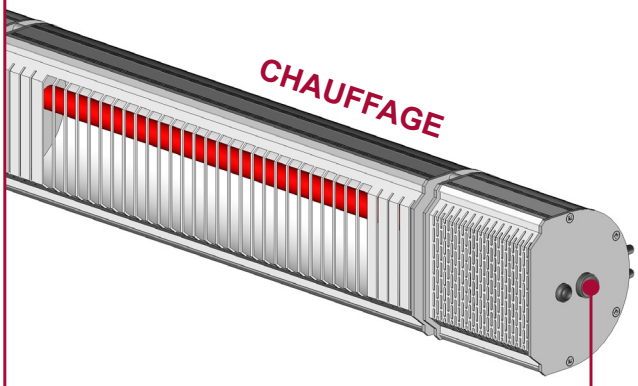

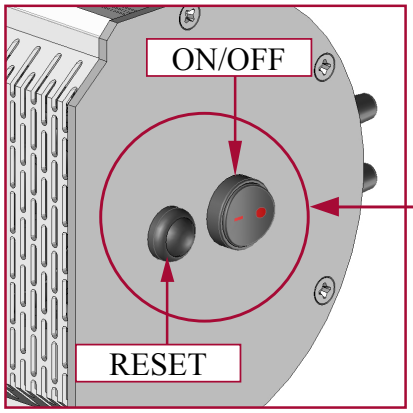

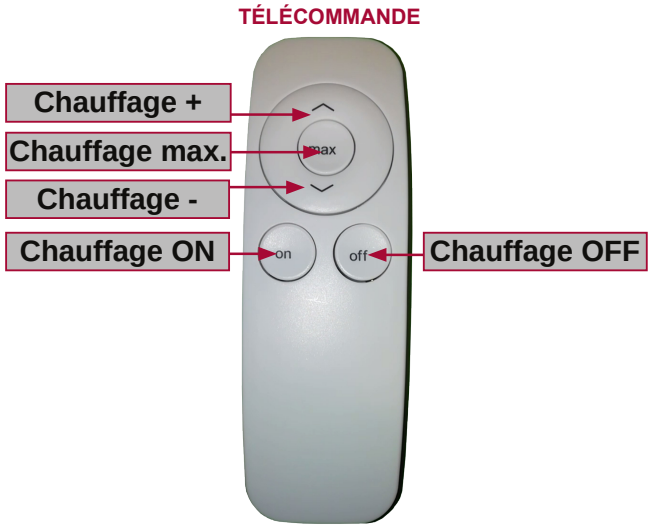

Dessins non contractuels

CONSIGNES DE SÉCURITÉS

Une extrême prudence doit être observée lorsque l'appareil est utilisé par ou à proximité d'enfants ou de personnes Invalides et lorsqu'il est laissé en marche sans surveillance.
Toujours débrancher le radiateur lorsqu'il n'est pas utilisé.
Ne pas passer le câble d'alimentation sous la moquette.
Ne couvrez pas le câble d'alimentation avec des tapis, des parquets ou un revêtement similaire.
Ne pas coincer le câble d'alimentation sous des meubles ou des appareils ménagers.
Éloignez le câble d'alimentation du passage et évitez au temps que possible de trébucher dessus.
Raccorder uniquement le chauffage à des prises correctement mises à la terre.
Avant de débrancher le chauffage il faut toujours l'éteindre.
Ne pas insérer ou laisser des corps étrangers derrière la grille d'aération.
Cela peut provoquer un choc électrique, un incendie, ou endommager l'appareil de chauffage.
Pour éviter tout risque d'incendie, ne bloquez pas les entrées d'air ni aucun échappement.
Ne pas utiliser sur des surfaces molles, comme un lit, où les ouvertures peuvent se boucher.
Aucun produit inflammable ou incandescent, telle que des bougies allumées, ne doit être placée sur l'appareil.
Un chauffage contient des pièces chaudes et générant des arcs électriques ou des étincelles.
Ne l'utilisez pas dans des endroits où de l'essence, de la peinture ou des liquides inflammables son utilisés.
Utilisez cet appareil uniquement comme décrit dans ce manuel.
Toute autre utilisation non recommandée par le fabricant peut provoquer un incendie, un choc électrique ou des blessures corporelles.
Toujours brancher le chauffage à une prise directement reliée à la terre.
Ne jamais utiliser avec une rallonge électrique ou une prise de courant amovible (prise ou multiprise).
Vérifiez si la tension indiquée sur la plaque signalétique de l'appareil correspond à la tension secteur locale avant de brancher le chauffage.
Le chauffage ne doit pas être situé juste en dessous d'une prise murale.
Le boîtier et le capot avant chauffent extrêmement pendant le fonctionnement.
Veillez à ce qu'aucun matériau combustible dû au vent ou autres aléas climatiques (tels que rideaux, drapeaux, feuilles de plastique, …) ne recouvre ou n'obstrue l'appareil.
Ne touchez pas l'appareil, attention, risque de coupure.
En cas d'utilisation non conforme, il existe un risque d'électrocution ou d'incendie.
Si vous constatez une mauvaise utilisation, il convient d'éteindre le chauffage et de le débrancher directement.
N'essayez pas de réparer l'appareil vous-même.
Veuillez contacter un technicien ou un électricien qualifié pour la maintenance.
Débranchez de la prise de courant et attendez que l'appareil soit suffisamment refroidi avant de le nettoyer ou le réparer.
L'appareil doit uniquement être monté par un spécialiste agréé, en tenant compte des réglementations en vigueur.

2 Introduction.

Ce produit est un kit composé d'un chauffage infrarouge et d'une télécommande (IP65).
Il convient aussi bien à une utilisation en terrasse d'un restaurant qu'à une utilisation résidentielle.
Ce chauffage extérieur est économe en énergie, pratique, respectueux de l'environnement.

3 Informations techniques.

NOM	INTIHEATFR INTIHEATLA
Alimentation (V)	230
Puissance (W)	2000
Indice de protection (IP)	IP65
Inclinaison du chauffage	+60° ou -5°
Portée télécommande (M)	6
Portée Bluetooth (M)	20
Distance de dialogue télécommande (M)	6

4 Câblage.

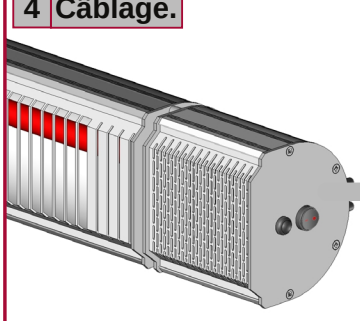

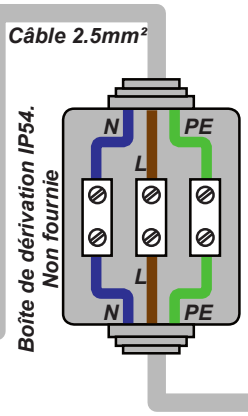

Éléments nécessaires :

- **1 x** Boite de dérivation IP54
- **1 x** Barrette de dérivation
- **Câble** 2.5mm² Bleu - Marron - vert/jaune

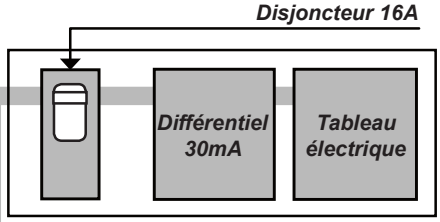

5 Pose du chauffage.

A Mise en situation.

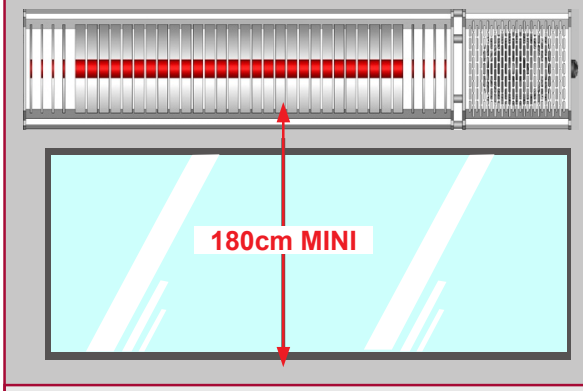

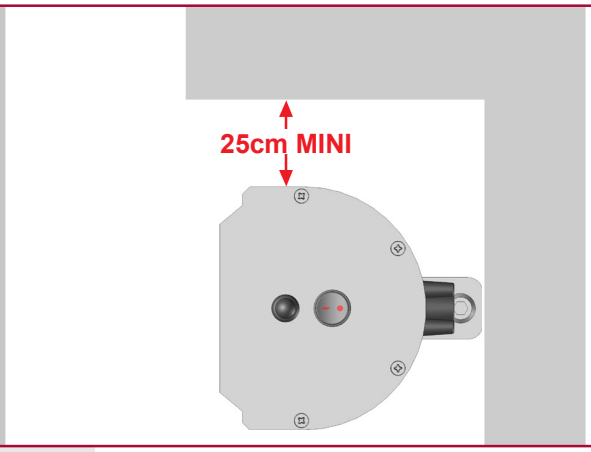

B Fixation de l'équerre.

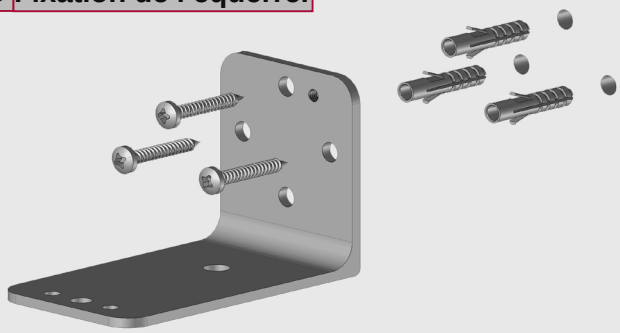

Adapter la fixation de l'équerre à la nature du mur.
Fixation avec des vis Ø6mm.
Kit de vis et rondelle non fournis.
Dans le cas d'installation du chauffage à l'aide d'un kit de scellement chimique, se référer aux instructions d'utilisation du produit utilisé.

C Pose du chauffage sur l'équerre.

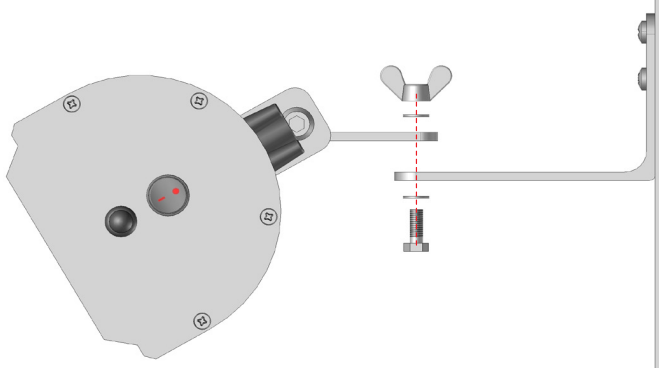

D Régler l'inclinaison du chauffage.

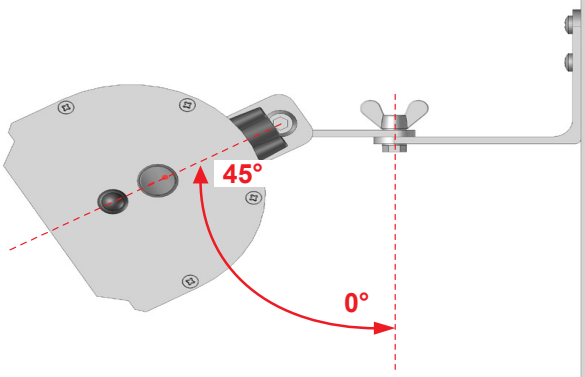

Préconisation : 45°

6 Nettoyage et entretien.

- *Cet appareil est composé d'un boîtier en aluminium robuste non traité et d'un couvercle de protection. Aucune réparation ne doit être apportée par l'utilisateur.*
- *Avant le nettoyage, débranchez la prise de courant et attendez que l'appareil soit suffisamment refroidi.*
- *Essuyez l'appareil uniquement avec un chiffon propre ou une brosse douce.*
- *N'utilisez jamais de nettoyants abrasifs, de brosses à récurer ni de nettoyants chimiques pour le nettoyage.*
- *Utiliser de l'alcool pour nettoyer l'appareil.*
- *Pour vous protéger contre les électrocutions et autres risques, ne plongez pas le câble d'alimentation dans de l'eau ou tout autre liquide.*
- *Pour toute réparation nous vous conseillons de contacter directement votre installateur, ou une personne qualifiée.*
- *Pour tout autre service, veuillez contacter votre fournisseur ou un électricien qualifié.*

7 RESET.

1 - Appuyez brièvement sur le bouton RESET du chauffage la puissance sera ajustée en fonction de l'état (faible, moyenne, élevée, ON / OFF).

2 - Appuyez sur le bouton RESET pendant au moins 4 secondes, le chauffage se remet en configuration d'usine.

8 Connexion du chauffage en bluetooth sur votre smartphone.

1 – Allumer le chauffage.

2 – Faites une impulsion sur le bouton « Chauffage max. » de la télécommande.

3 – Ouvrez l'application « Telco Heater » sur votre smartphone.

4 – Une demande d'autorisation peut être affichée, dans ce cas, appuyez sur « AUTORISER » sinon, passez à l'étape 5.

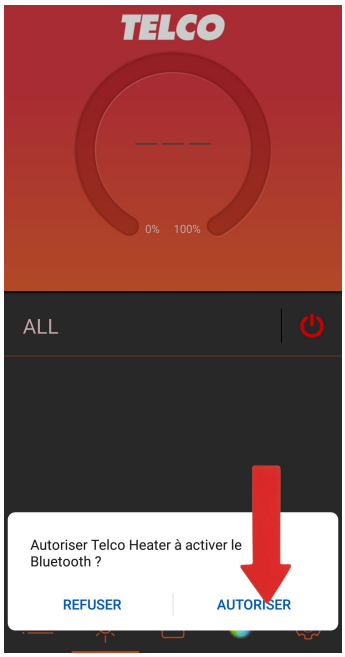

5 – Accédez à la liste des chauffages en appuyant sur l'icône en bas à gauche.

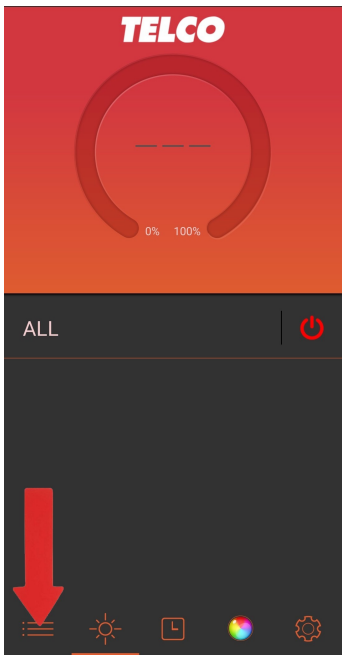

6 – Le chauffage va apparaître avec pour nom « Liangdi Heater », Cochez la case à droite du nom pour l'associer. Puis patientez

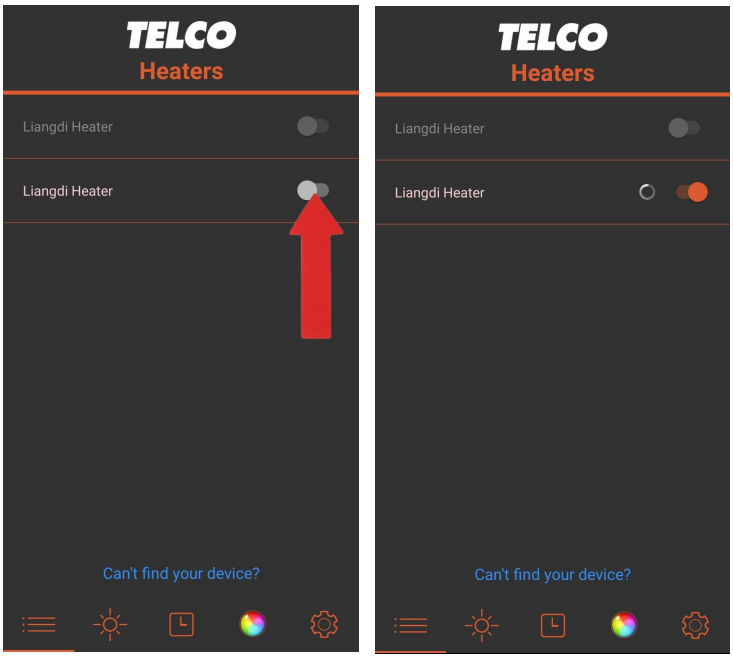

7 – L'application vous demande de créer un mot de passe, créez en un, que vous devrez retenir.

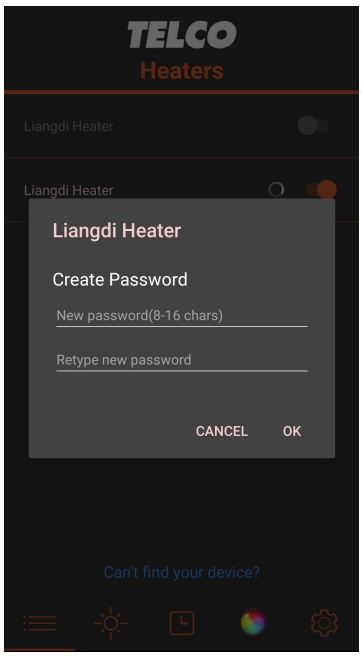

9 Remplacement des piles.

Changement des piles usagées de la télécommande

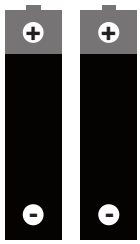

2xLR03 / AAA 1.5V

Ouvrir le boîtier de la télécommande, remplacer les piles en respectant la polarité + et -.
Refermer le boîtier de la télécommande.

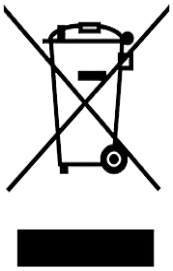

Ce produit ne doit pas être jeté avec les autres déchets ménagers dans l'ensemble de l'UE. Pour éviter tout risque pour l'environnement ou le réchauffement climatique par une élimination incontrôlée des déchets, recyclez-le de manière responsable pour promouvoir la réutilisation durable des ressources matérielles.
Pour retourner votre appareil usagé, veuillez utiliser les systèmes de retour et de collecte ou contactez le vendeur chez qui vous avez acheté le produit. Ils peuvent récupérer ce produit pour le recyclage sans danger pour l'environnement.

SERVICE CLIENT

- *Les réparations doivent être effectuées par un spécialiste, garantissant ainsi la sécurité et l'intégrité de l'installation.*
- *Contacter l'agent de service ou un électricien qualifié (05 62 92 23 06)*
- *Des réparations incorrectes pourraient constituer un danger pour l'utilisateur.*
- *Cette garantie ne couvre pas les dommages résultant d'un accident, d'une mauvaise utilisation, d'un abus, d'une négligence, d'une utilisation commercial ou d'un mauvais entretien et autres cas précisés dans les conditions générales de garanties.*
- *Conformément à notre politique de développement continu des produits, nous nous réservons le droit de modifier les spécifications du produit et la documentation sans préavis.*

– *Les stipulations ci-dessous ne s'appliquent qu'aux seuls produits fabriqués par TELCO*
– *Ces conditions de garanties ne sont pas recevables pour :*
Tous composants défectueux suite à une installation ou une utilisation non conforme sera facturé au tarif TELCO et exigé lors de l'intervention

Clause de garantie

Principe général :
La garantie TELCO s'applique au cas de vice de fabrication, mais pas en cas de non-respect des instructions de montage figurant dans l'emballage ou d'emploi non-conforme à la destination du produit.

Durée de garantie :
Le chauffage INTIHEAT est garanti 2 ans, à compter de la date de la facture d'achat.

La garantie ne couvre pas :
– *La main d'œuvre et le déplacement*
– *L'installation et fixation du moteur*

Exclusions de la garantie :
– *Non respect des consignes d'installation et de branchement.*
– *En cas d'installation électrique non conforme aux prescriptions.*
– *Si vous avez acquis un produit sans l'emballage d'origine tout litige sur choc, rayure, manque de pièce (tel que télécommande, etc...) ne sera pas pris en compte.*
– *Tous produits stockés en milieu humide (détérioration possible des composants électroniques*
– *Le produit TELCO a été modifié par adjonction ou remplacement de pièces autres que celles vendues par TELCO.*

Avaries de transports :
Selon l'article 105 du Code du Commerce ne sont pris en compte par TELCO que les litiges ayant fait l'objet de réserves précises sur le titre de transport et confirmées au transporteur par lettre recommandée avec AR dans un délai de 48h maximum.

TELCO
www.telco-motor.fr

Hotline SAV : *Tél. : +33 (0)5.62.92.23.06 De 8h00 à 12h00 puis de 13h00 à 16h00*

Hotline SAV : *Tél. : +33 (0)5.62.92.23.06*
De 8h00 à 12h00 puis de 13h00 à 16h00